i-MiEV

Fahrzeugtyp: Kombilimousine

Typ: HA3W, HA4V, HA4W Modelljahr: 2010 – 2017

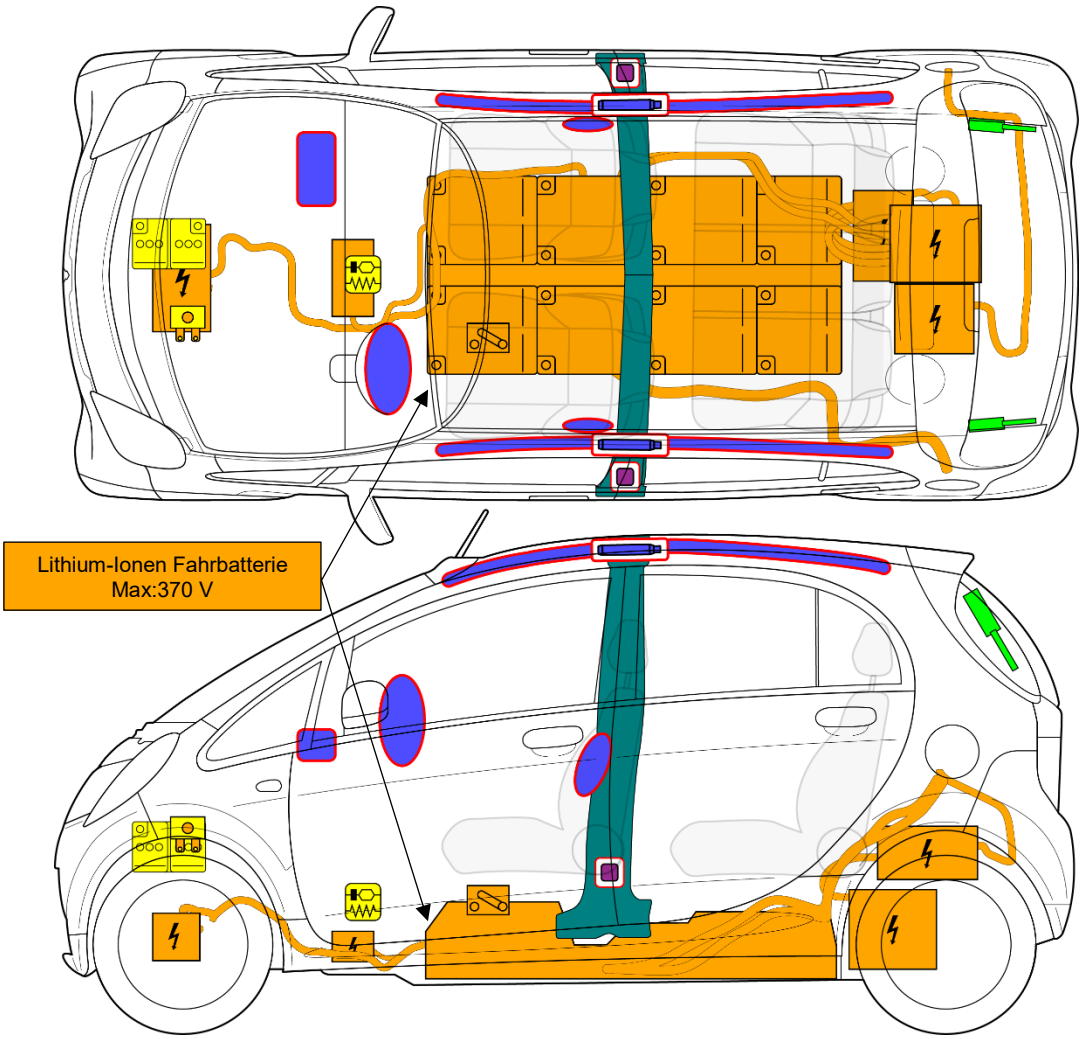

	Airbag		Gasgenerator		Gurtstraffer		Streuergerät		Aktiver Fußgänger-schutz
	Überroll-schutz		Gasdruck-dämpfe		Karosserie-verstärkung		Sensibler Bereich		
	12V - Batterie		Ultrakondensator 12 V		Krafstofftank		Gaz-Tank		Sicherheits-ventil
	Hochvolt-Batterie		Hochvolt - leitung/ - bauteil		HV-Trennstelle		Hochvolt-Sicherungen		Hochvolt-Ultrakondensator

ID Nummer.	Ausführung Nummer.	Versions Datum.	Seite
HAW-ENRS-GR01	03	8/2020	1/4

© MITSUBISHI MOTORS CORPORATION. All rights reserved.

1. Identifizierung / Erkennungsmerkmale

Merkmale am Fahrzeug außen

2. Außerbetriebsetzen / Sichern / Anheben

Erkennen, ob das Fahrzeug ON / OFF ist..

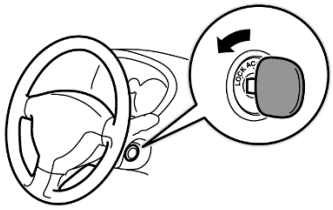

Aufnahmepunkte für Wagenheber und Hebebühne

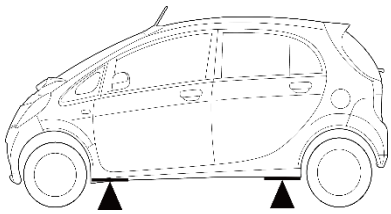

3. Gefahren unterbinden / Sicherheitsbestimmungen

1. Die 12V Starterbatterie am Minus-Pol von Stromnetz trennen

Warten Sie 1 Minute, nach dem Ausschalten des Motorschalters (Start/Stop Switch).

1m

LHD / RHD

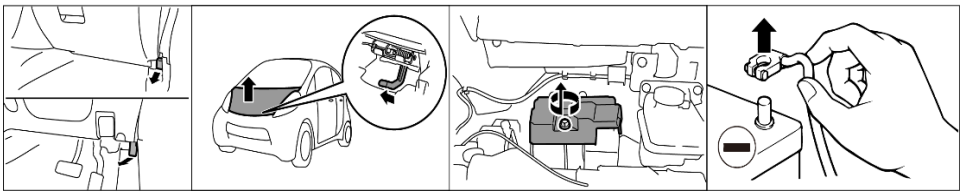

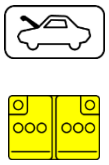

2. Die Sicherung der PHEV-ECU (“Power control Unit”) entfernen

Falls die Sicherung nicht eindeutig zugeordnet werden kann, alle Sicherungen und Relais aus dem Sicherungskasten entfernen.

LHD / RHD

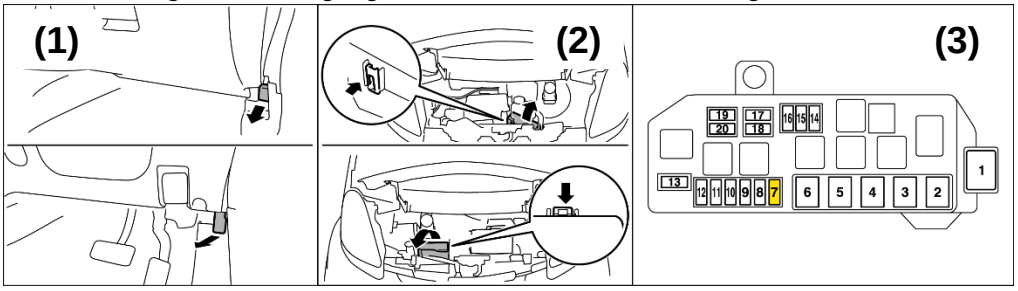

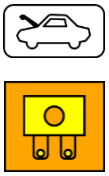

3. Verwenden Sie isolierende Persönliche-Schutz-Ausrüstung (PSA) (Isolierhandschuhe aus Gummi, Isolierschuhe mit Gummisohlen)

4. Den Hochspannungs-Stromkreis deaktivieren (Service-Stecker ziehen)

Nächste Seite

Warten Sie 5 Minuten, nachdem der Minuspol der 12-V-Starterbatterie abgezogen wurde

5m

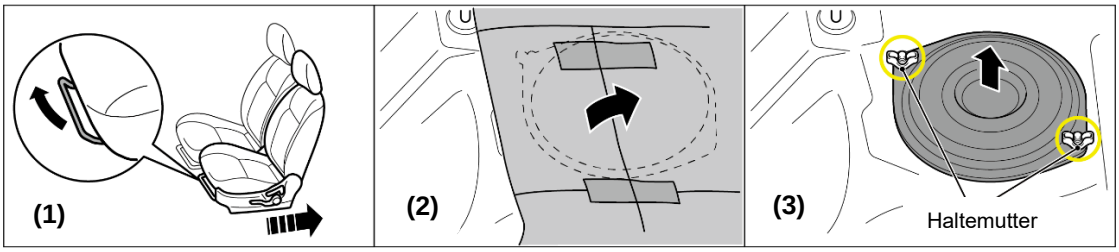

© MITSUBISHI MOTORS CORPORATION. All rights reserved.

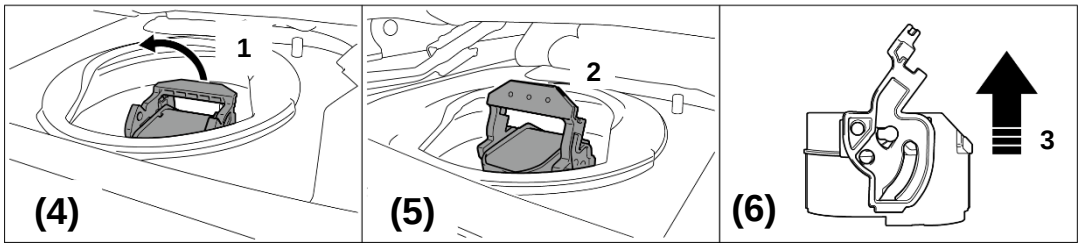

4. Zugang zu den Fahrzeuginsassen

Schneidebereiche am Fahrzeug

	SCHNEIDEBEREICH
	Risiko für einen Hochspannungs-Stromschlag und Airbagauslösung

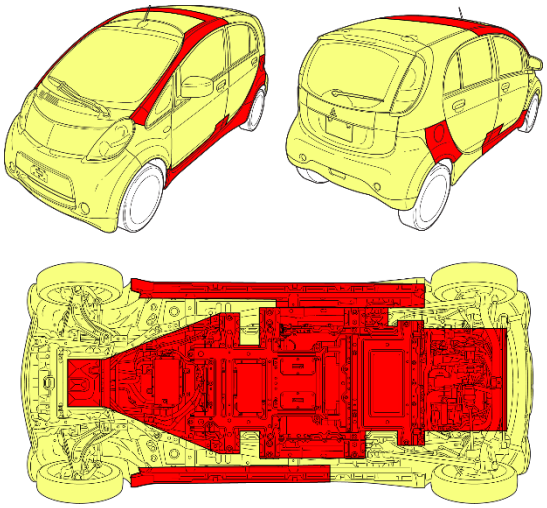

Einbaulage der hochfesten und ultrahochfesten Stahlbleche

	Einbaulage der Hochfesten und Ultrahochfesten Stahlbleche

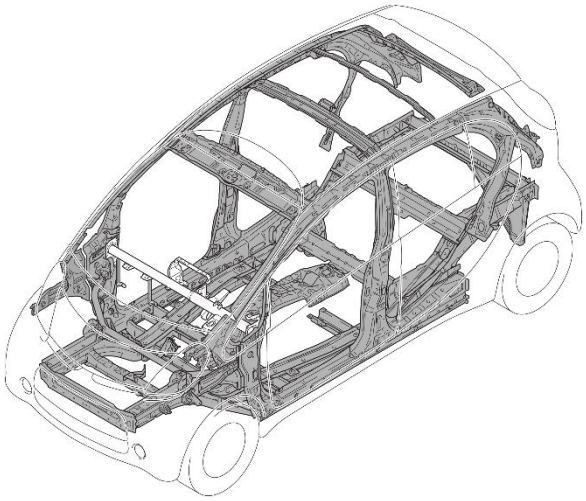

5. Gespeicherte Energie / Flüssigkeiten / Gase / Feststoffe

Im Fahrzeug verwendete Flüssigkeiten / Gase

	Bezeichnung	Menge & Einheit	Art der Flüssigkeit	Farbe
	Lithium-Ionen Hochvolt-Batterie	16 kWh	Elektrolyt	Klar & Farblos
	12V Niedervolt-Batterie	27 Ah	Elektrolyt	Klar & Farblos

6. Im Brandfall

1. Brennendes Fahrzeug

Im Falle eines Fahrzeugbrandes sofort die Feuerwehr benachrichtigen und mit dem Löschen des Feuers beginnen

2. Feuer-Löschmaßnahmen

WARNING;

- Niemals Seewasser oder salzhaltiges Wasser benutzen.
- **Verwenden Sie ABC-Pulver oder eine große Menge Wasser, um das Feuer zu löschen**

© MITSUBISHI MOTORS CORPORATION. All rights reserved.

7. Bei Überflutung

Überflutetes Fahrzeug

- Falls das Fahrzeug ganz oder teilweise überflutet ist, zuerst das Fahrzeug aus dem Wasser ziehen.
- Dann den Hochspannungs-Stromkreis stilllegen. (Siehe **2. Die Sicherung der PHEV-ECU ("Power control Unit") entfernen** und **4. Den Hochspannungs-Stromkreis deaktivieren (Service-Stecker ziehen)**)
- Beim überfluteten Fahrzeug kann die Fahrbatterie brennbares Wasserstoffgas erzeugen.
- Beim überfluteten Fahrzeug kann Wasser in die Fahrbatterie eindringen.

8. Abschleppen / Transportieren / Abstellen

Transportieren

9. Wichtige ergänzende Informationen

1. Zusätzliches Rückhaltesystem (SRS)

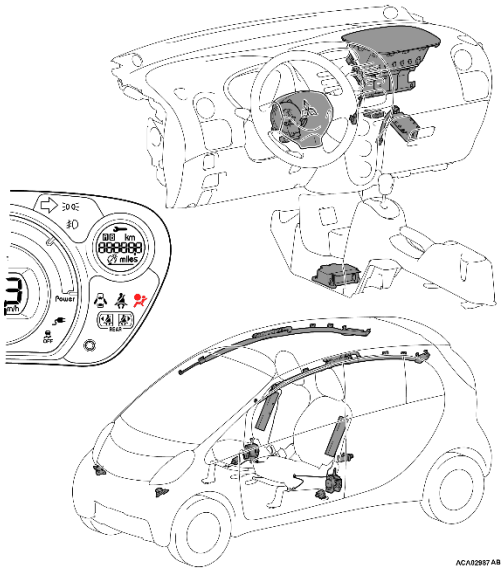

Die negative (-) Batterieklemme lösen und mindestens 60 Sekunden vor dem Weiterarbeiten warten

2. Zusätzliches Rückhaltesystem (SRS)

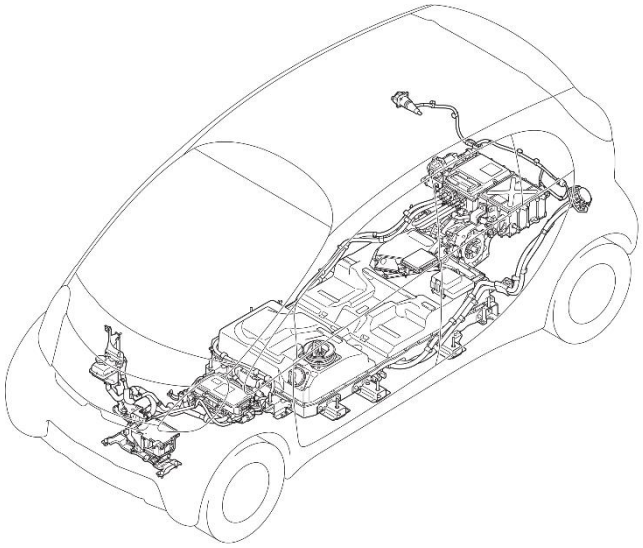

Den Servicestecker ziehen und mindestens 5 Minuten vor dem Weiterarbeiten warten.

3. Entladen der Fahrbatterie.

Einzelheiten finden Sie in ANLEITUNG ZU NOTFALLMAßNAHMEN.

10. Explanation of pictograms used

	Motorhaube		Brennbar		Explosionsgefahr		Gefahr
	Kofferraum		Sensibilisierung der Atemwege und Haut		Korrosif		Spannungs-gefahr
	Anschlagpunkt		Mit ABC-Puder löschen		Mit Wasser löschen		

© MITSUBISHI MOTORS CORPORATION. All rights reserved.