e-Golf 7
(ab 2014)

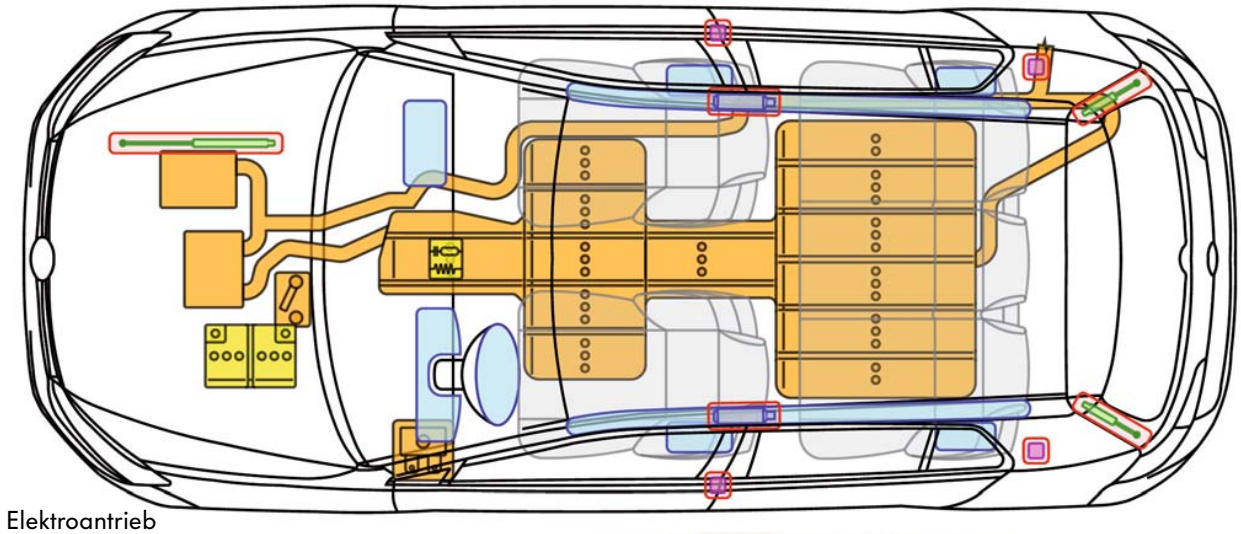

Elektroantrieb

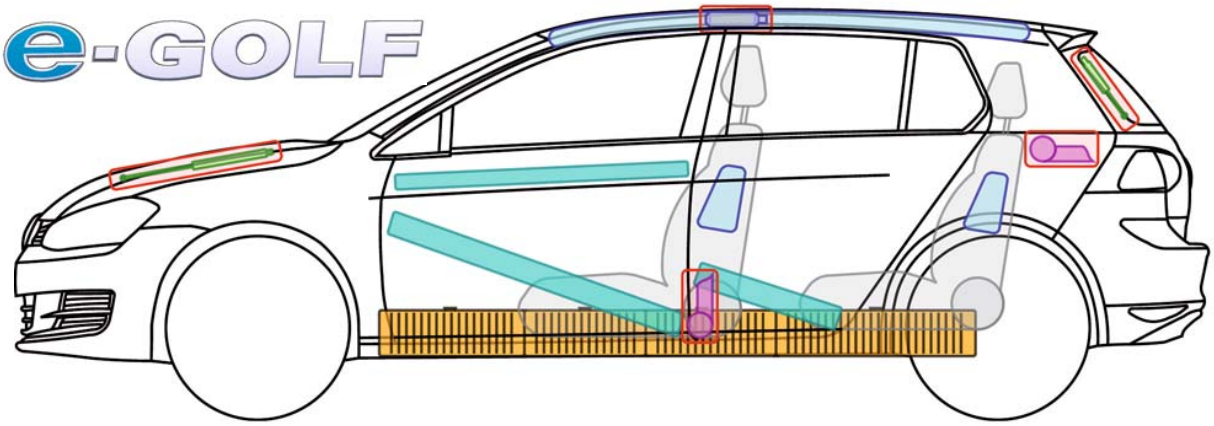

Legende

Airbag	Karosserie-Verstärkung	Steuergerät	Hochvolt-batterie
Gas-generator	Sicherungs-träger	12 V-Batterie	Hochvolt-komponente/ -leitung
Gurtstraffer	Gasdruck-dämpfer	Kraftstofftank	Trennstelle für Hochvolt

Fahrzeugidentifizierung

Designleuchten
im Stoßfänger

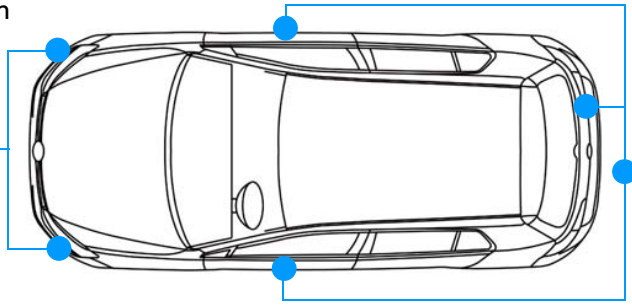

Schriftzug auf den Türen und
auf der Heckklappe

Fahrzeug gegen Wegrollen sichern

1. **Gangwahlhebel in Stellung „P“ bringen.**
2. **Feststellbremse betätigen.**

Antrieb und Hochvoltsystem deaktivieren

Antrieb und Hochvoltsystem deaktivieren
(Zündung und Sicherungsträger im Innenraum zugänglich)

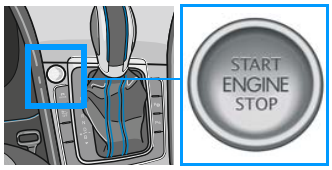

1. **Zündschlüssel in „AUS-Stellung“ drehen und abziehen oder Start-Stop-Taste drücken.**

Die passiven Sicherheitssysteme wie Airbags und Gurtstraffer sind nach Ablauf der Entladungszeit des Airbagsteuergerätes von ca. 4 Sekunden durch das Drehen des Zündschlüssels in die Stellung „AUS“ deaktiviert.
Vor Ablauf der Entladungszeit besteht eine Gefahr der Airbagauslösung aufgrund der Beschädigung des Airbagsystems.

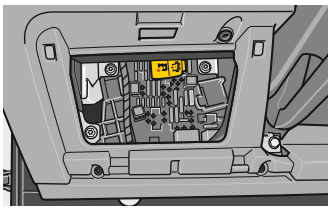

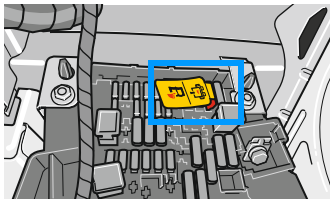

2. **Ablagefach über dem Sicherungsträger der Schalttafel links entfernen.**
Gekennzeichnete Sicherung herausziehen.
(gelbe Fahne)

Das Hochvoltsystem ist nach dem Deaktivieren innerhalb von ca. 20 Sekunden spannungsfrei.
Die passiven Sicherheitssysteme wie Airbags und Gurtstraffer sind dann deaktiviert.

Antrieb und Hochvoltsystem deaktivieren

Antrieb und Hochvoltsystem deaktivieren
(Motorraum zugänglich)

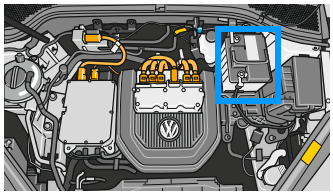

1. 12-V-Batterie abklemmen

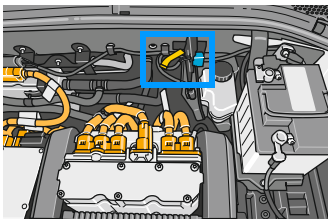

2. Rettungstrennstelle lokalisieren

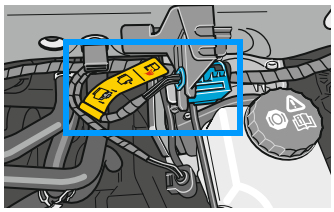

3. Rettungstrennstelle öffnen
Vorgehensweise ist auf dem Label beschrieben!

Das Hochvoltsystem ist nach dem Deaktivieren innerhalb von ca. 20 Sekunden spannungsfrei. Die passiven Sicherheitssysteme wie Airbags und Gurtstraffer sind dann deaktiviert.

An der Ladesäule angeschlossenes Fahrzeug

Fahrzeug entriegeln. Das Ladekabel vom Fahrzeug trennen und ggf. bei schweren Unfällen das Hochvoltsystem des Fahrzeugs deaktivieren (siehe unter „Fahrzeug deaktivieren“)!