Mercedes-Benz

UNIMOG U4023/5023
Typ 437.437
ab 2013

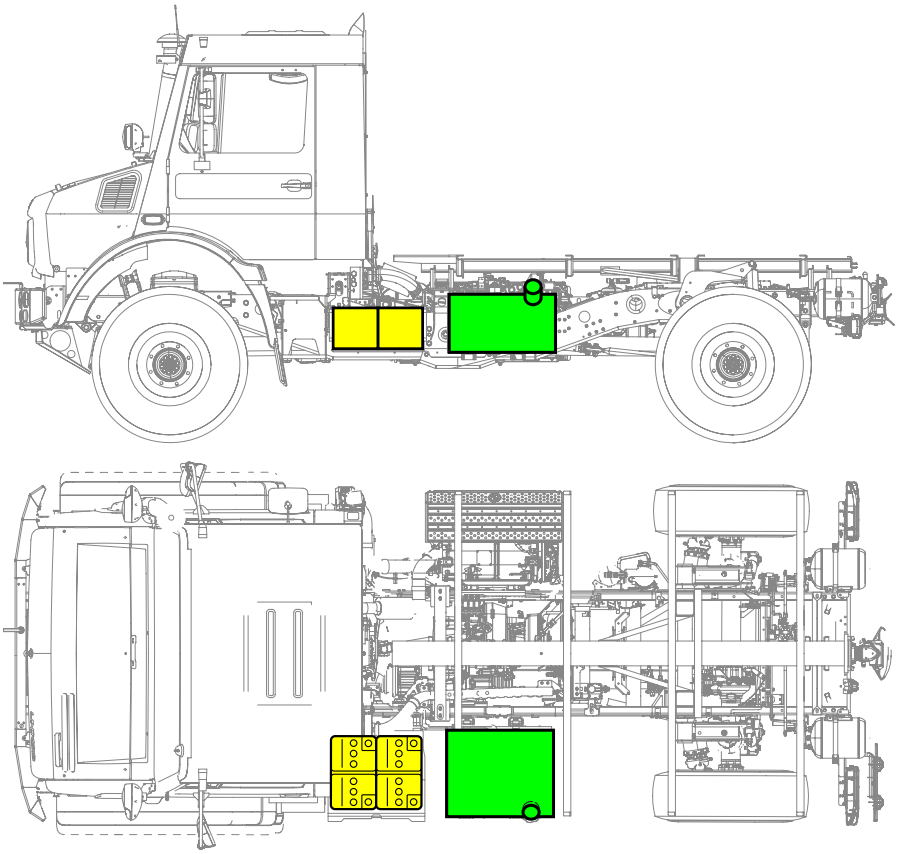

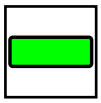

Kraftstofftank

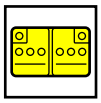

Batterie 12 V

©Daimler AG